Kirk Plus Castor ed3.qxp 14-03-2006 15:19 Side 1

KIRK PLUS CASTOR

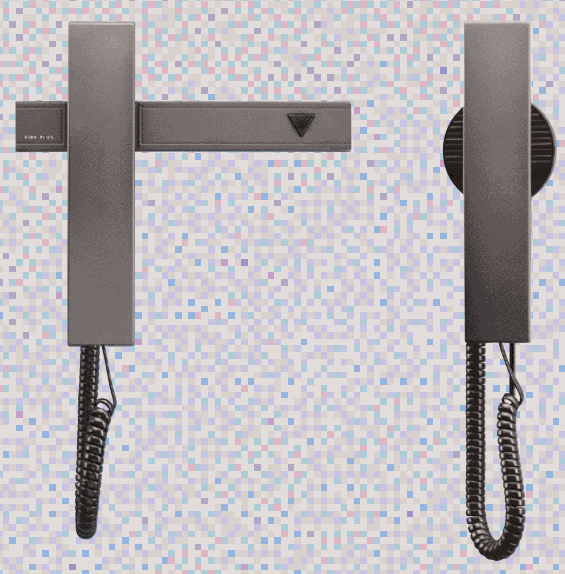

KIRK

DK

Tillykke med Deres nye KIRK PLUS CASTOR

KIRK PLUS CASTOR er vægtelefonen med flere ophængningsmuligheder, den runde eller bjælken - vælg selv.
Denne betjeningsvejledning vil hurtigt sætte dem ind i telefonens forskellige funktioner. Ved samtidig at afprøve funktionerne i praksis, får De hurtigt det fulde udbytte af apparatet.

Rigtig god fornøjelse!

KIRK scantel A/S

N

Gratulerer med din nye KIRK PLUS CASTOR

KIRK PLUS CASTOR veggtelefonen har flere opphengmuligheter, det runde veggfestet eller den rektangulære braketten - velg selv.
Denne brukerveiledningen vil raskt sette deg inn i telefonens ulike funksjoner. Ved å utprøve funksjonene i praksis samtidig, får du hurtig fullt utbytte av apparatet.

God fornøyelse!

KIRK scantel A/S

S

Gratulerar till Er nya KIRK PLUS CASTOR

KIRK PLUS CASTOR är väggtelefonen med flera upphängningsmöjligheter, den runda eller balken - välj själv!
Denna användarvägledning skall snabbt sätta Er in i telefonens olika funktioner.
Genom att samtidigt prova funktionerna i praktiken, får Ni snabbt den fulla nyttan av apparaten.

Riktigt mycket nöje!

KIRK scantel A/S

FIN

Onneksi olkoon uudelle KIRK PLUS CASTOR puhelimellenne

KIRK PLUS CASTOR
-seinäpuhelimessa on kaksi kiinnitysmahdollisuutta, pyöreä tai palkki - valintasi mukaan.
Tämä käyttöohje perehdyttää Teidät nopeasti puhelimen eri toimintoihin. Koska samalla voitte kokeilla toiminnat käytännössä, saatte nopeasti laitteesta täyden hyödyn.

Pitäkää hauskaa!

KIRK scantel A/S

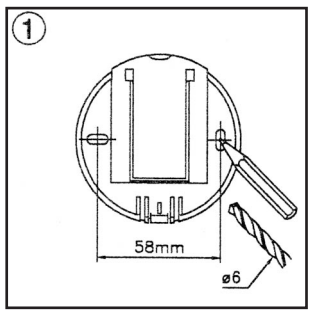

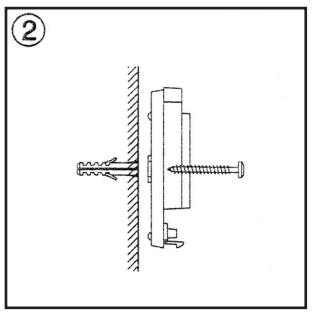

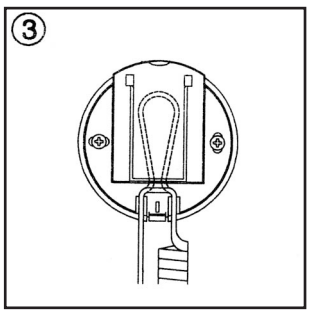

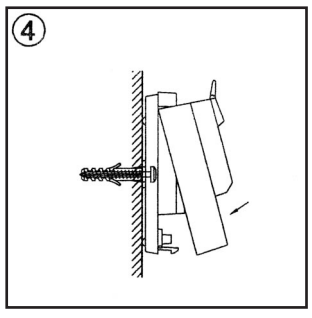

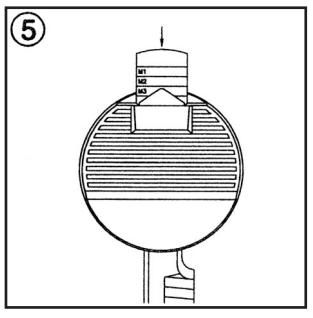

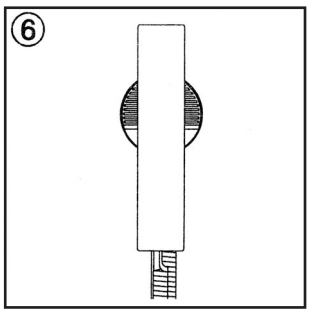

1500 7200-HD ED 3

Beskrivelse
Beskrivelse
Beskrivning
Kuvaus

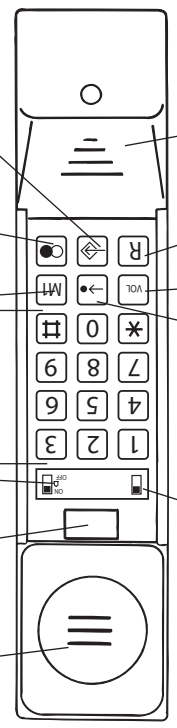

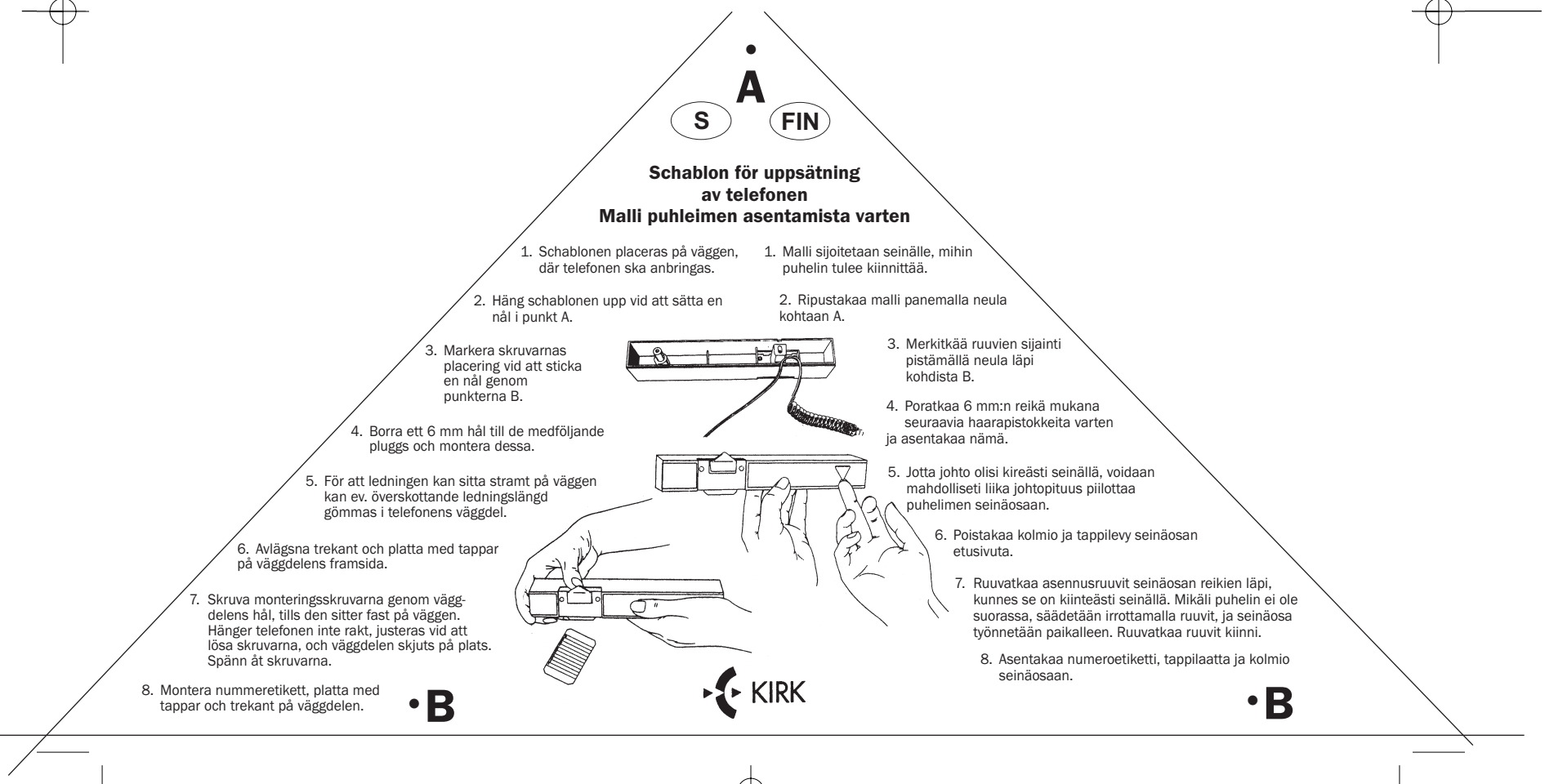

Kirk Plus Castor ed3.qxp 14-03-2006 15:21 Side 3

Kirk Plus Castor ed3.qxp 14-03-2006 15:21 Side 4

Specialtaster

VOL
Under samtale er det muligt at vælge mellem 2 lydniveauer ved at benytte tasten VOL.

R
Omstilling til andet lokalnummer eller specielfunktioner på telefonnettet.

→●
Opkald med telefonnummer fra hukommelsen.

Til indkodning af telefonnummer i hukommelsen.

Gentagelse af det sidste manuelt indtastede telefonnummer.

M1
Direkte hukommelsestast.

Hukommelse

KIRK PLUS CASTOR har hukommelse til at gemme 10 indirekte telefonnumre, 1 direkte telefonnummer samt gentagekald. Telefonen vil huske de indkodede numre, så længe den er tilsluttet telefonnettet.
Hvis telefonstikket tages ud, f.eks. for at flytte telefonen, gemmes de indkodede telefonnumre i 5 minutter. Dette forudsætter dog, at telefonen forinden har været tilsluttet i minimum 30 minutter.

Venteposition

Røret kan i venteposition placeres oven på vægdelen.

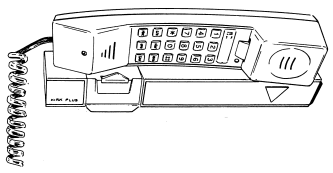

Tilpasning af samtalekvalitet

Samtalekvaliteten afhænger af telefonens placering i forhold til telefoncentralen eller et eventuelt omstillingsanlæg.
Ved installation af **KIRK PLUS CASTOR** kan De, om nødvendigt, tilpasse lydkvaliteten med omskifteren, der er placeret over taste 1. Omskifteren stilles i den position, der giver den bedste lydkvalitet.

Indstilling af ringetone

Med omskifteren, der er placeret over taste 3, kan De slå toneringeren til og fra.
Deres **KIRK PLUS CASTOR** har 9 forskellige ringetoner:

Nummer	Melodi/styrke
1	Langsom/lav
2	Langsom/mellem
3	Langsom/høj
4	Normal/lav
5	Normal/mellem
6	Normal/høj
7	Hurtig/lav
8	Hurtig/mellem
9	Hurtig/høj
0	Toneringeren er slået fra indtil næste gang røret løftes

1. Løft røret
2. Tast
3. Tast #
4. Tast nummeret for den ønskede ringetone
5. Tast
6. Læg røret på

DK

A

DK N

Skabelon for opsætning af telefonen
Mal for oppsetting av telefonen

1. Skabelonen placeres på væggen, hvor telefonen skal anbringes.
2. Hæng skabelonen op ved at anbringe en nål i punkt A.
3. Marker skruernes placering ved at prikke en nål gennem punkterne B.
4. Bor et 6 mm hul til de medfølgende rawlplugs og monter disse.
5. For at ledningen kan sidde stramt på væggen, kan evt. overskydende ledningslængde skjules i telefonens vægdel.
6. Fjern trekant og tapplade på vægdelens forside
7. Skru monteringsskruerne gennem vægdelens huller, til den sidder fast på væggen. Hænger telefonen ikke lige, justeres ved at løsne skruerne, og vægdelen skubbes på plads. Fastspænd skruerne.
8. Monter nummerlabel. tapplade og trekant på vægdelen.

B

1. Malen plasseres på veggen der hvor telefonen skal monteres.
2. Heng malen opp ved å feste en nål i punkt A.
3. Marker plasseringen av skruerne ved å stikke en nål gjennom B-punkterne.
4. Bore et 6 mm hull til pluggene som følger med, og monter disse.
5. Evt. overflødig ledning kan skjules i den delen av telefonen som er festet på veggen, slik at ledningen ligger stramt inntil veggen.
6. Fjern trekanten og tapplaten på veggdelens forside.
7. Skru monteringsskruene gjennom hullene i veggdelen til den sitter fast på veggen. Hvis telefonen ikke henger bent, kan dette justeres ved å løsne skruene og rette på den. Skru fast skruene.
8. Monter nummeretiketten, tapplaten og trekanten på veggdelen.

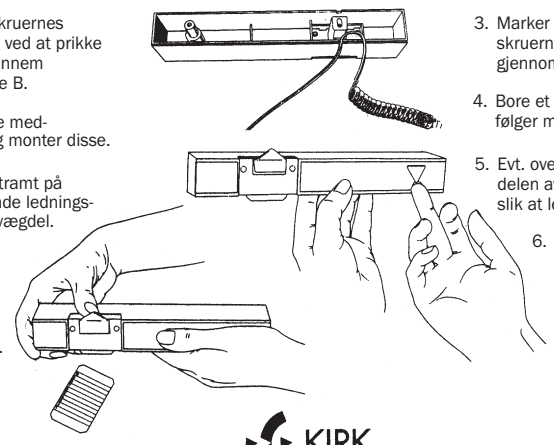

KIRK

B

DK CE

KIRK scantel A/S erklærer hermed at **KIRK PLUS CASTOR** overholder de grundlæggende krav og øvrige relevante krav i EU-direktivet 1999/5/EF om radio- og teleterminaludstyr samt gensidig anerkendelse af udstyrets overensstemmelse.
CE-mærkningen indikerer overensstemmelse med ovenstående direktiv, lavspændingsdirektivet 73/23/EEC og EMC direktivet 89/336/EEC.

KIRK PLUS CASTOR er designet til at fungere på følgende netværk:

✓Danmark ✓Norge
✓Sverige ✓Finland
✓Holland ✓Island
✓Irland

Hvis produktet ønskes benyttet på andre netværk, kontakt da leverandøren af udstyret.
Overensstemmelses erklæringer er tilgængelig på **www.kirkscantel.dk**

N CE

KIRK scantel A/S erklærer hermed at **KIRK PLUS CASTOR** overholder de grunnleggende krav og øvrige relevante krav i EU-direktivet 1999/5/EF om radio- og teleterminalutstyr samt gjensidig anerkjennelse av utstyrets overensstemmelse.
CE-merket indikerer overenstemmelse med direktivet ovenfor, lavspenningsdirektivet 73/23/EEC og EMC-direktivet 89/336/EEC.

KIRK PLUS CASTOR er designet til å fungere på følgende nettverk.

✓Danmark ✓Norge
✓Sverige ✓Finland
✓Holland ✓Island
✓Irland

Hvis produktet ønskes benyttet på andre nettverk, kontakt da utstyrsleverandøren.
Samsvarserklæringen er tilgjengelig på **www.kirkscantel.dk**

S CE

KIRK scantel A/S intygar härmed att **KIRK PLUS CASTOR** följer de grundläggande kraven och övriga relevanta krav i EU-direktivet 1999/5/EF om radio- och teleterminalutrustning samt ömsesidigt erkännande av utrustningens överensstämmelse.
CE-märkningen anger överensstämmelse med ovanstående direktiv, lågspänningsdirektivet 73/23/EEC och EMC direktiv 89/336/EEC.

KIRK PLUS CASTOR har designats till att fungera på följande nätverk:

✓Danmark ✓Norge
✓Sverige ✓Finland
✓Holland ✓Island
✓Irland

Om produkten önskas använt på andra nätverk, kontakta då återförsäljaren av utrustningen.
Tillkännagivande om vilka direktiv som följs finns på **www.kirkscantel.dk**

FIN CE

KIRK scantel A/S ilmoittaa täten, että **KIRK PLUS CASTOR** noudattaa EU-direktiivin 1999/5/EF perusvaatimuksia ja muita asianmukaisia vaatimuksia. CE-merkintä ilmaisee vaatimustenmukaisuuden edellä mainitun direktiivin, pienjännitedirektiivin 73/23/EEC ja EMC-direktiivin 89/336/EEC kanssa.

KIRK PLUS CASTOR on muotoiltu toimimaan seuraavissa verkostoissa

✓Tanska ✓Norja
✓Suomi ✓Ruotsi
✓Hollantii ✓Islani
✓Irlanti

Mikäli tuotetta halutaan käyttää muissa verkostoissa, ottakaa silloin yhteyttä hankkijaan.
Vaatimustenmukaisuusilmoituksen selitykset ovat nähtävissä osoitteessa **www.kirkscantel.dk**

Betjening af KIRK PLUS CASTOR

Se også figuren med beskrivelse af tasterne.

Almindeligt opkald

1. Løft røret
2. Afvent klartone
3. Tast det ønskede telefonnummer

Gentagekald

1. Løft røret
2. Afvent klartone
3. Tast ◯●

Indkodning af telefonnummer i den direkte hukommelse

1. Løft røret
2. Tast ⊸
3. Tast **M1**
4. Tast nummeret, som skal gemmes
5. Tast ⊸
6. Læg røret på

Indkodning af telefonnummer i den indirekte hukommelse

1. Løft røret
2. Tast ⊸
3. Tast →●
4. Tast kodenummer (0-9)
5. Tast nummeret, som skal gemmes
6. Tast ⊸
7. Læg røret på

Opkald fra den direkte hukommelse

1. Løft røret
2. Afvent klartone
3. Tast **M1**

Opkald fra den indirekte hukommelse

1. Løft røret
2. Afvent klartone
3. Tast →●
4. Tast kodenummer (0-9)

Indkodning af pause

Det er muligt at indkode en pause på 2 sekunder blandt de første 5 cifre i et telefonnummer ved at benytte ◯●-tasten.
Hvis pausen indkodes efter det 5. ciffer, erstattes den af en stopkode. For at fortsætte et opkald efter STOP trykkes på ◯●-tasten.

Udskiftning af indkodede telefonnumre

Et telefonnummer i hukommelsen udskiftes ved blot at kode en nyt nummer oveni. Det er også muligt at indkode telefonnumre under samtale. Det gøres som beskrevet ovenfor.

Mikrofonafbryder

Mikrofonen kan midlertidigt afbrydes, så den, De er I forbindelse med, ikke kan høre Dem eller Deres omgivelser. Dette kan gøres uden at forbindelsen afbrydes.
Ved afbrydelse af mikrofonen tastes ⊸ og ved tilslutning af mikrofonen igen tastes ⊸ endnu engang.

Spesialtaster

VOL
Under en samtale er det mulig å velge mellom 2 lydnivåer ved å benytte tasten VOL.

R
Forandre til et annet lokalnummer eller til spesielle funksjoner på telefonnettet.

→●
Oppringning ved hjelp av telefonnummer lagret i minnet.

For å kode inn telefonnumre i minnet.

Gjentakelse av siste manuelt tastede telefonnummer.

M1
Direkte minnetast.

Minne

KIRK PLUS CASTOR har nok minne til å lagre 10 indirekte telefonnumre, 1 direkte telefonnummer i tillegg til gjentatt anrop. Telefonen vil huske de innkodete numrene så lenge den er tilsluttet telefonnettet. Hvis stikkontakten tas ut, f.eks. for å flytte telefonen, lagres de kodete telefonnumrene i 5 minutter. Dette forutsetter imidlertid at telefonen i forkant har vært tilkoblet i minimum 30 minutter.

Ventestilling

I ventestilling kan røret plasseres på den delen av telefonen som henger på veggen.

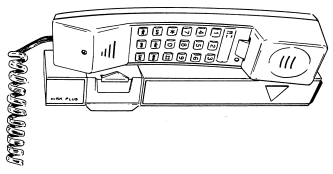

Tilpassing av samtalekvaliteten

Samtalekvaliteten er avhengig av telefonens plassering i forhold til telefonsentralen eller en eventuell hussentral.
Når du installerer **KIRK PLUS CASTOR** kan du om nødvendig tilpasse lydkvaliteten med innstillingstasten som finnes over tast 1. Innstillingstasten stilles inn slik at du oppnår best mulig lydkvalitet.

Innstilling av ringetone

Med innstillingstasten som er plassert over tast 3, kan du slå toneinnstilling av og på.
KIRK PLUS CASTOR har 9 ulike ringetoner:

Nummer	Melodi/styrke
1	Langsom/lav
2	Langsom/middels
3	Langsom/høy
4	Normal/lav
5	Normal/middels
6	Normal/høy
7	Hurtig/lav
8	Hurtig/middels
9	Hurtig/høy
0	Toneinnstilling er slått av til neste gang røret løftes

1. Løft av røret
2. Tast
3. Tast #
4. Tast nummeret for den ønskede ringetone
5. Tast
6. Legg på røret

N

KIRK PLUS CASTOR:n käyttö

Katso myös kuvaa painonappien kuvauksesta.

Tavallinen soitto

1. Nosta kuuloke
2. Odota vapaamerkkiä
3. Valitse haluttu puhelinnumero

Toistosoitto

1. Nosta kuuloke
2. Odota vapaamerkkiä
3. Paina

Puhelinnumeroitten syöttö suoraan muistiin

1. Nosta kuuloke
2. Paina
3. Paina **M1**
4. Valitse numero, joka on tallennettava
5. Paina
6. Pane kuuloke päälle

Puhelinnumeroitten syöttö välilliseen muistiin

1. Nosta kuuloke
2. Paina
3. Paina →●
4. Valitse koodinumero (0-9)
5. Valitse numero, joka on tallennettava
6. Paina
7. Pane kuuloke päälle

Soitto suorasta muistista

1. Nosta kuuloke
2. Odota vapaamerkkiä
3. Paina **M1**

Soitto välillisestä muistista

1. Nosta kuuloke
2. Odota vapaamerkkiä
3. Paina →●
4. Valitse koodinumero (0-9)

Tauon koodaus
Puhelinnumeron 5 ensimmäisen numeron joukoon on mahdollista koodata 2 sekunnin tauko käyttämällä - painiketta. Jos tauko koodataan 5. numeron jälkeen, se korvataan pysäytyskoodilla. PYSAYTYKSEN jälkeen numeron valintaa jatketaan painamalla -painiketta.

Syötettyjen puhelinnumeroitten vaihtaminen
Muistissa oleva puhelinnumero vaihdetaan yksinkertaisesti syöttämällä uusi numero sen päälle. On myös mahdollista syöttää puhelinnumeroita puhelinkeskustelun aikana. Se tehdään kuten kuvattu yllä.

Mikrofonin katkaisu
Mikrofoni voidaan katkaista väliaikaisesti, niin että se, jonka kanssa olette yhteydessä, ei voi kuulla Teitä tai lähiympäristöänne. Näin voidaan tehdä ilman että yhteys katkaistaan. Mikrofonin katkaisemiseksi painetaan ja mikrofonin kytkemiseksi painetaan taas vielä kerran.

FIN

Specialknappar

VOL
Under samtal är det möjligt att välja mellan 2 ljudnivåer genom att använda knappen VOL.

R
Omkoppling till annat lokalnummer eller specialfunktioner på telefonnätet.

→●
Uppringning med telefonnummer från minnet.

Till inmatning av telefonnummer i minnet.

Återuppringning av det senast manuellt slagna telefonnumret.

M1
Direkt minnesknapp.

Minne

KIRK PLUS CASTOR har minne för att lagra 10 indirekta telefonnummer, 1 direkt telefonnummer samt återuppringning. Telefonen kommer ihåg de inmatade numren, så länge den är ansluten till telefonnätet. Om telefonstickproppen dras ut, t. ex. för att flytta telefonen, sparas de inmatade telefonnumren i 5 minuter. Detta förutsätter ändå, att telefonen förut har varit ansluten i minimum 30 minuter.

Väntposition

Luren kan i väntposition placeras ovanpå på väggdelen.

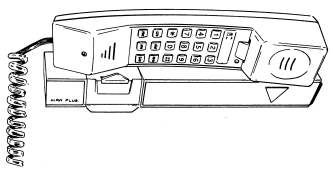

Anpassning av samtalskvalitet

Samtalskvaliteten beror på telefonens placering i förhållande till telefoncentralen eller en eventuell telefonväxel.
Vid installation av **KIRK PLUS CASTOR** kan Ni, om nödvändigt, anpassa ljudkvaliteten med omkopplaren, som placerats över knapp 1. Omkopplaren ställs i den position, som ger den bästa ljudkvaliteten.

Inställning av ringsignal

Med omkopplaren, som placerats över knapp 3, kan Ni koppla på och stänga av tonsignalen.
Er **KIRK PLUS CASTOR** har 9 olika ringsignal er:

Nummer	Melodi/styrka
1	Långsam/låg
2	Långsam/mellan
3	Långsam/hög
4	Normal/låg
5	Normal/mellan
6	Normal/hög
7	Snabb/låg
8	Snabb/mellan
9	Snabb/hög
0	Tonsignal är avstängd tills luren lyftes nästa gång

1. Lyft luren
2. Tryck
3. Tryck #
4. Slå numret för den önskade ringsignalen
5. Tryck
6. Lägg på luren

Användning av KIRK PLUS CASTOR

Se också figuren med beskrivning av knapparna.

Vanlig uppringning

1. Lyft luren
2. Vänta på klarsignal
3. Slå det önskade telefonnumret

Återuppringning

1. Lyft luren
2. Vänta på klarsignale
3. Tryck

Inmatning av telefonnummer i det direkta minnet

1. Lyft luren
2. Tryck
3. Tryck **M1**
4. Slå numret, som ska lagras
5. Tryck
6. Lägg på luren

Inmatning av telefonnummer i det indirekta minnet

1. Lyft luren
2. Tryck
3. Tryck →●
4. Slå kodnummer (0-9)
5. Slå numret, som ska lagras
6. Tryck
7. Lägg på luren

Uppringning från det direkta minnet

1. Lyft luren
2. Vänta på klarsignal
3. Tryck **M1**

Uppringning från det indirekta minnet

1. Lyft luren
2. Vänta på klarsignal
3. Tryck →●
4. Slå kodnummer (0-9)

Inmatning av paus
Du kan mata in en paus på 2 sekunder bland de första 5 siffrorna i ett telefonnummer genom att använda -knappen.
Om pausen matas in efter den femte siffran, ersätts den av en stoppkod. Fortsätt uppringningen efter STOP genom att trycka på -knappen.

Andring av inmatade telefonnummer
Ett telefonnummer i minnet byts ut genom att bara mata in ett nytt nummer ovanpå. Det är också möjligt att mata in telefonnummer under samtal. Det görs som beskrivits ovan.

Mikrofonbrytare
Mikrofonen kan temporärt frånkopplas, så den Ni är i kontakt med, inte kan höra Er eller Er omgivning. Detta kan göras utan att förbindelsen avbryts.
För att frånkoppla mikrofonen trycks och för att koppla på mikrofonen igen trycks ännu en gång.

Erikoispainonapit

VOL
Soiton aikana on mahdollista valita 2 äänitason välillä käyttämällä painonappia VOL.

R
Vaihde toiseen paikallisnumeroon tai erikoistoimintoihin puhelinverkostossa.

→●
Soitto puhelinnumerolla muistista.

Puhelinnumeroitten syöttämiseen muistiin.

Viimeisen käsin valitun numeron toistaminen.

M1
Suora muistipainonappi.

Muisti

KIRK PLUS CASTOR:lla on muistia varastoida 10 välillistä puhelinnumeroa, 1 suora puhelinnumero sekä toistosoitot. Puhelin tulee muistamaan syötetyt numerot, niin kauan kuin se on kytketty puhelinverkostoon.
Mikäli puhelinpistoke vedetään pois, esim. puhelimen siirtämistä varten, tallennetaan syötetyt puhelinnumerot 5 minuutin ajan. Tämä edellyttää kuitenkin, että puhelin on ennen sitä ollut kytkettynä vähintään 30 minuuttia.

Odotusasento

Kuuloke voidaan odotusasennossa sijoittaa seinäosan päälle.

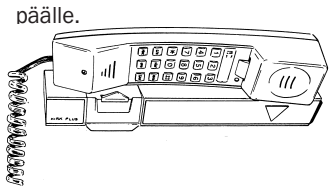

Puhelulaadun sovittaminen

Puhelulaatu riippuu puhelimen sijainnista verrattuna puhelinkeskukseen tai mahdollisesti puhelinvälitykseen.
KIRK PLUS CASTOR:n asennuksella voitte, mikäli tarpeellista, sovittaa äänenlaadun vaihtajalla, joka on sijoitettu painonappi 1:n yläpuolelle. Vaihtaja pannaan siihen asentoon, joka antaa parhaan äänenlaadun.

Soittoäänen säätö

Vaihtajalla, joka on sijoitettu painonapin 3 yläpuolella, voitte kytkeä äänisoiton päälle tai päältä pois.
Teidän **KIRK PLUS CASTOR**:lla on 9 eri soittoääntä:

Numero	Melodia/voimakkuus
1	Hidas / matala
2	Hidas / keski
3	Hidas / korkea
4	Normaali / matala
5	Normaali / keski
6	Normaali / korkea
7	Nopea / matala
8	Nopea / keski
9	Nopea / korkea
0	Äänisoitto on katkaistu kunnes kuuloke nostetaan seuraavan kerran

1. Nosta kuuloke
2. Paina
3. Paina #
4. Valitse halutun soittoäänen numero
5. Paina
6. Pane kuuloke päälle

FIN

Slik bruker du KIRK PLUS CASTOR

Se også figuren med beskrivelse av tastene.

Vanlig oppringning

1. Løft av røret
2. Vent på summetone
3. Tast inn ønsket telefonnummer

Gjentatt anrop

1. Løft av røret
2. Vent på summetone
3. Tast

Kode inn telefonnummer i det direkte minnet

1. Løft av røret
2. Tast
3. Tast **M1**
4. Tast nummeret, som skal lagres
5. Tast
6. Legg på røret

Kode inn telefonnummer i det indirekte minnet

1. Løft av røret
2. Tast
3. Tast →●
4. Tast kodenummer (0-9)
5. Tast nummeret, som skal lagres
6. Tast
7. Legg på røret

Oppringning fra det direkte minnet

1. Løft av røret
2. Vent på summetone
3. Tast **M1**

Oppringning fra det indirekte minnet

1. Løft av røret
2. Vent på summetone
3. Tast →●
4. Tast kodenummer (0-9)

Innkodning av pause
Der er mulig å kode inn en pause på 2 sekunder blant de første 5 sifrene i et telefonnummer ved å benytte - tasten.
Hvis pausen kodes inn etter det 5. siffer, erstattes den av en stoppkode. For å fortsette en oppkalling etter STOP trykkes det på - tasten.

Utskifting av telefonnumre som er kodet inn
Telefonnumre i minnet skiftes enkelt ut ved å kode inn et nytt nummer over det gamle. Det er også mulig å kode inn telefonnumre under en samtale. Det gjøres slik som det er beskrevet ovenfor.

Vent-tast
Mikrofonen kan midlertidig stenges av slik at den du snakker med ikke kan høre deg eller omgivelsene rundt deg. Dette kan gjøres uten at forbindelsen brytes.
Hvis du vil stenge for mikrofonen taster du , og når du vil koble den til igjen taster du en gang til.

N